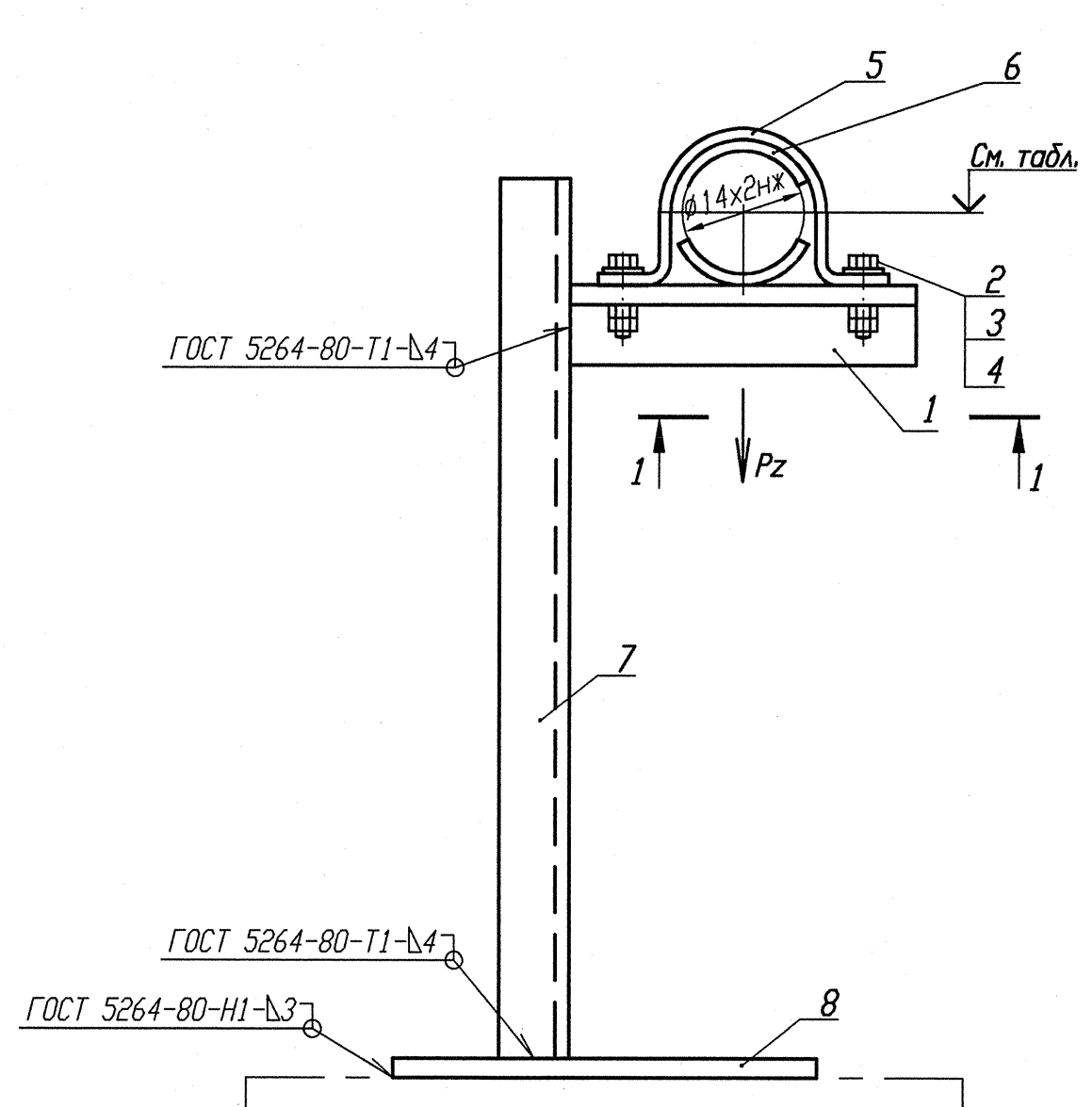

Деталь поз. 5 (Lр=100)

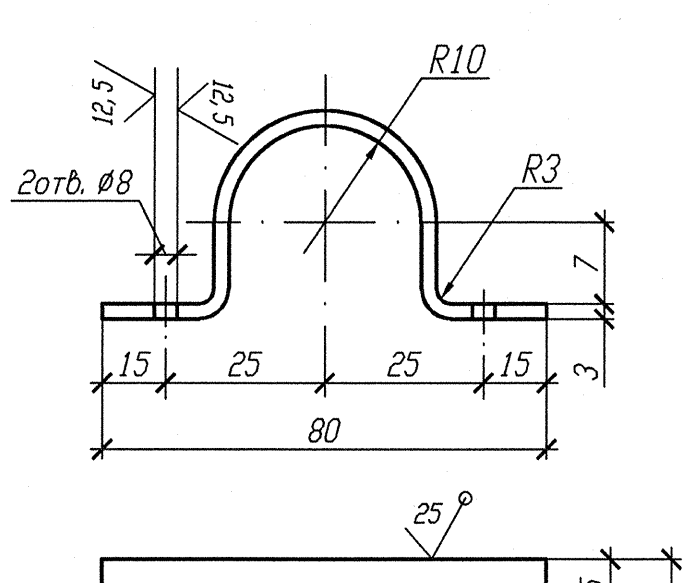

Деталь поз. 6

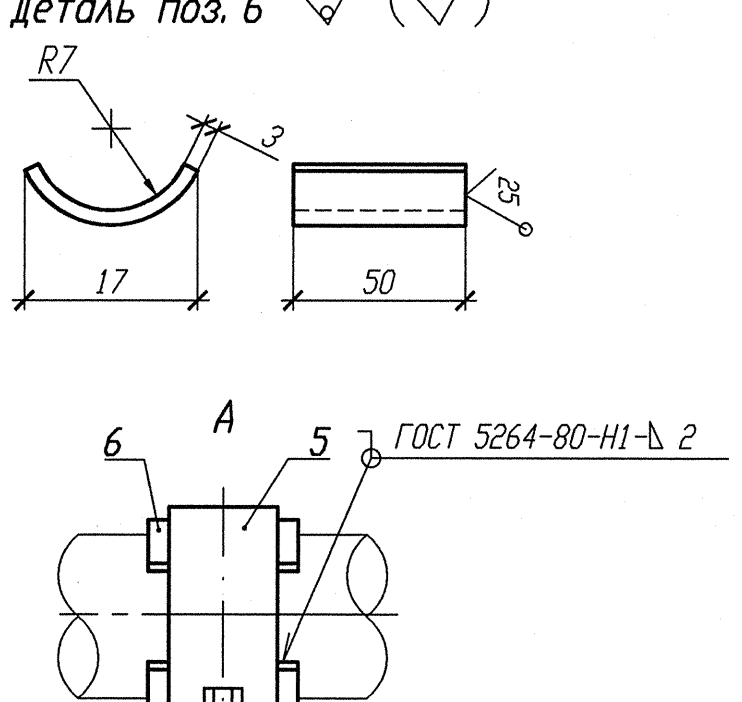

Номер опоры	3TV10Y195	3TV10Y202
Нагрузка на опору Pz(кН)	0,046	0,041
Отметка опоры	+14,724	+14,621

Разрез 1-1

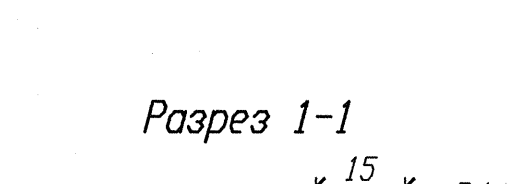

1 Привязку опоры смотри изометрический чертеж 3TV11Z14, 3TV11Z38.
2 Сварку производить по ГОСТ 5264-80.
3 Отметка трубопровода подлежит уточнению в соответствии с уклоном трубопровода.
4 Максимальная нагрузка на опору Р дана с учетом сейсмического воздействия.
5 Спецификация составлена на одну опору.
6 Изготовить два комплекта.

Спецификация деталей

Поз.	Обозначение	Наименование	Кол.	Материал	Масса, кг ед.	Масса, кг общ.	Примечание
1	ГОСТ 8509-93	Уголок В 35х35х4 l=250	1	Ст 3 пс 2-сб ГОСТ 535-2005	0,525	0,525	
2	ГОСТ 7798-70	Болт М6-6дх30.56.35	2	35 ГОСТ 1050-88	0,009	0,018	
3	ГОСТ 11371-78	Шайба А.6х2.02.Ст3пс	2	ОКЗ60В-2-IV-Ст3пс ГОСТ 16523-97	0,0014	0,0028	
4	ГОСТ 5915-70	Гайка М6-6Н.8.35	4	35 ГОСТ 1050-88	0,0026	0,0104	
5	БК-1998784	Полухомут Б-ПН-3х100х30	1	ОКЗ60В-4-IV-Ст3сп-сб ГОСТ 16523-97	0,08	0,08	
6	БК-1998785	Прокладка Б-ПН-3х22х50	2	12Х18Н10Т-МА ГОСТ 5582-75	0,03	0,06	
7	ГОСТ 8240-97	Швеллер 10 l=1500	1	Ст 3 пс 2-сб ГОСТ 535-88	12,885	12,885	
8	ГОСТ 19903-74	Лист Б-ПН 4х70х110	1	Ст 3 сп 5-сб ГОСТ 14637-89	0,2418	0,2418	
	ГОСТ 2246-70	Проволока		Св-04Х19Н11М3		-	
	ГОСТ 9467-75	Электроды		УОНИИ 13/45		-	
					Итого:	13,823	

АРХИВНЫЙ ЭКЗЕМПЛЯР

Инв. N подл. R3.03732.1.0.13
Лист 147

Изм.	Кол. уч.	Лист	Nдок.	Подпись	Дата
Инж. Зк.		Случевская			12.02
Пров. инж. Ik.		Шабинский			12.02
Пров. вед. инж.		Махотина			12.02
Н. контр.		Краснояров			13.02.

R3.TV10.3095.013.03.00.065

Ростовская АЭС Блок 3

Реакторное отделение
Герметичная часть
Трубопроводы отбора проб
Рр больше 2,2 МПа

Стадия	Лист	Листов
Р		1

Опора скользящая
3TV10Y195, 3TV10Y202

ОАО "НИАЭП" 2013

Инв. N подл.	Подп. и дата	Взам. инв. N
R3.03732.1.0.13	12.03.13	

Формат А4х3